ПРОИЗВОДСТВО ВЗРЫВОЗАЩИЩЕННОГО ОБОРУДОВАНИЯ ООО «КОМПАНИЯ СМД»

ОПОВЕЩАТЕЛЬ ПОЖАРНЫЙ ОБЩЕПРОМЫШЛЕННЫЙ

ОРБИТА ОП СЗ

ТУ 4371-001-81888935-2009

Руководство по эксплуатации.

Паспорт.

ОПОВЕЩАТЕЛЬ ПОЖАРНЫЙ ОБЩЕПРОМЫШЛЕННЫЙ ОРБИТА ОП СЗ.

1 НАЗНАЧЕНИЕ ИЗДЕЛИЯ

Настоящий паспорт совмещен с руководством по эксплуатации и распространяется на оповещатель пожарный общепромышленный ОРБИТА ОП СЗ (в дальнейшем оповещатель), применяемый в системах пожарной сигнализации. Оповещатель предназначен для использования в качестве звукового и светового средства оповещения и обеспечивает подачу звукового и светового сигнала.

Оповещатель имеет вид климатического исполнения УХЛ1 (диапазон рабочих температур от минус 60°С до 85°С), тип атмосферы II по ГОСТ 15150, степень защиты IP 65.

Оповещатель выпускается с постоянно присоединенном кабелем. Применение заземляющего или защитного проводника не требуется.

2 ТЕХНИЧЕСКИЕ ХАРАКТЕРИСТИКИ

2.1 Режим работы: подача прерывистого светового (мигание) и непрерывного модулированного звукового («сирена») сигналов. По заказу возможно изготовление оповещателей с немодулированным звуком («горн»).

2.2 Диапазон питающих напряжений:	12-30 В от источников постоянного тока.
2.3 Потребляемый ток, не более	200 мА.
2.4 Возможный цвет сигнала (по умолчанию красный):	красный; желтый; зеленый.
2.5 Звуковое давление на расстоянии 1,00 м, не менее	105дБ
2.6 Диапазон звуковых частот	1500-3000 Гц
2.7 Частота модуляции звука, сирена 1	3-4 Гц
2.8 Частота световых вспышек	0,5-1 Гц
2.9 Габаритные размеры корпуса оповещателя, не более	100х100х50 мм.
2.10 Длина кабеля питания 1.5 м или по заявке заказчика.	
2.11 Масса оповещателя, не более	1 кг.
2.12 Назначенный срок службы	10 лет.

2.13 Для проведения монтажа на конце кабеля питания оповещателя имеется муфта, которая навинчивается непосредственно на штуцер коммутационной коробки с резьбой G1/2

2.14 Кабель питания состоит из 2-х проводов: с маркировкой «минус», и маркировкой - «плюс».

3 КОМПЛЕКТНОСТЬ ПОСТАВКИ

3.1 Оповещатель- 1шт;

3.2 Дюбель- 2шт;

3.3 Паспорт- 1шт.

4 УСТРОЙСТВО И ПРИНЦИП РАБОТЫ

В корпусе оповещателя установлена печатная плата с элементами схемы управления, светодиодами и звуковым излучателем. Плата залита изоляционным компаундом. Наружу, через кабельный ввод , выведен кабель питания. Оповещатель крепится за корпус к вертикальной плоскости через два отверстия 8 мм.

Питание основной секции осуществляется постоянным напряжением 12-30В по двум маркированным проводам.

5 ПОРЯДОК МОНТАЖА

5.1 Перед включением оповещателя необходимо произвести его внешний осмотр. Необходимо обратить внимание на целостность оболочки, светопропускающей части, проверить наличие средств уплотнения (кабельный ввод, крышки, муфта).

5.2 Оповещатель крепится к вертикальной плоскости за корпус через отверстия 8 мм.

5.3 Подключать оповещатель к напряжению питания в соответствии со схемами.

5.4 Монтаж проводить кабелем с медными жилами сечением не менее 0,75 мм2

5.5 Применение заземляющего или защитного проводника не требуется.

6 УКАЗАНИЕ МЕР БЕЗОПАСНОСТИ

6.1 Соблюдение правил техники безопасности является необходимым условием безопасной работы и эксплуатации оповещателей.

6.2 При монтаже и эксплуатации необходимо избегать механических воздействий на поверхность табло.

6.3 К работам по монтажу, проверке, обслуживанию и эксплуатации оповещателей должны допускаться лица, прошедшие производственное обучение, аттестацию квалификационной комиссии, инструктаж по безопасному обслуживанию.

6.4 Ответственность за технику безопасности возлагается на обслуживающий персонал.

7 ТРЕБОВАНИЯ ОХРАНЫ ОКРУЖАЮЩЕЙ СРЕДЫ

7.1 Оповещатель при изготовлении, транспортировании, хранении, эксплуатации и утилизации не наносит вреда окружающей среде.

7.2 После окончания срока службы, утилизация оповещателей производится без принятия специальных мер защиты окружающей среды.

8 МАРКИРОВКА

Маркировка оповещателя соответствует чертежам предприятия-изготовителя и содержит:

- обозначение изделия;

- номер оповещателя;

- год выпуска;

- диапазон температур;

- степень защиты "IP65" по ГОСТ 14254;

- напряжение питания, потребляемый ток;

- наименование предприятия изготовителя.

9 УКАЗАНИЯ ПО ЭКСПЛУАТАЦИИ

9.1 В процессе эксплуатации оповещатели должны подвергаться внешнему систематическому осмотру. При внешнем осмотре проверить:

целостность оболочки и светопропускающей части;
наличие всех крепежных деталей и их элементов;
качество крепежных соединений;
состояние уплотнения металлорукава в муфте (при подергивании металлорукав не должен проворачиваться в узле уплотнений и выдергиваться).

10 ГАРАНТИЙНЫЕ ОБЯЗАТЕЛЬСТВА

10.1 Изготовитель гарантирует соответствие оповещателя требованиям технических условий и конструкторской документации при соблюдении потребителем правил хранения, транспортировки и эксплуатации.

10.2 Гарантийный срок хранения 36 месяцев с момента изготовления оповещателя.

10.3 Гарантийный срок эксплуатации оповещателя - 24 месяца со дня ввода его в эксплуатацию, но не более 36 месяцев с момента его изготовления.

11 СВЕДЕНИЯ О РЕКЛАМАЦИЯХ

11.1 При обнаружении неисправностей и дефектов, возникших по вине предприятия-изготовителя, потребителем составляется акт в одностороннем порядке и оповещатель с приложением паспорта и акта возвращается на предприятие-изготовитель.

11.2 Предприятие-изготовитель обязано в течение 2 недель с момента получения акта отгрузить исправный оповещатель.

11.3 Предприятие-изготовитель не принимает претензий: если истек гарантийный срок эксплуатации; при отсутствии паспорта на оповещатель; в случае нарушений инструкции по эксплуатации.

12 ТРАНСПОРТИРОВАНИЕ И ХРАНЕНИЕ

12.1 Условия транспортирования оповещателей должны соответствовать условиям хранения 2 по ГОСТ 15150 при температуре от минус 60°С до 85°С.

12.2 Оповещатель в упакованном виде должен храниться в помещении, соответствующем условиям хранения 1 по ГОСТ 15150.

12.3 Оповещатели можно транспортировать, всеми видами транспорта в крытых транспортных средствах в соответствии с требованиями нормативных документов. Во время погрузочно-разгрузочных работ и транспортирования коробки не должны подвергаться резким ударам и воздействиям атмосферных осадков. Способ укладки коробок на транспортирующее средство должен исключать их перемещение.

13 СВИДЕТЕЛЬСТВО О ПРИЕМКЕ

Оповещатель ОРБИТА ОП СЗ заводской номер_____ соответствует техническим

условиям ТУ 4371-001-81888935-2009, признан годным для эксплуатации.

Дата выпуска_____год.

Подпись лиц. ответственных за приемку _____ / /

МП

14 СВЕДЕНИЯ ОБ УПАКОВКЕ

Оповещатель ОРБИТА ОП СЗ заводской номер _____ упакован на

ООО "Компания СМД" 445009, Самарская обл., г. Тольятти, ул. Новозаводская 2, строение 309

согласно требованиям, предусмотренным ТУ 4371-001-81888935-2009.

Дата упаковки ____ _____ _____ г.

Упаковку произвел _____ / /

Изделие после упаковки принял_____ / /

Приложение А. Внешний вид оповещателя ОРБИТА В3

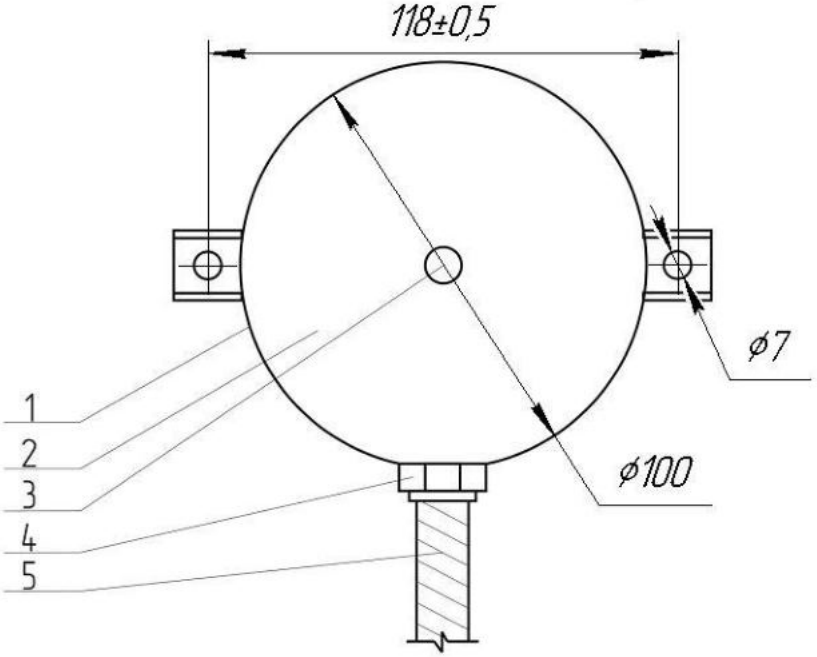

1–корпус 2–световой излучатель 3–звукавой излучатель 4–кабельный ввод 5–металлорукав

Приложение Б Схема подключения оповещателя

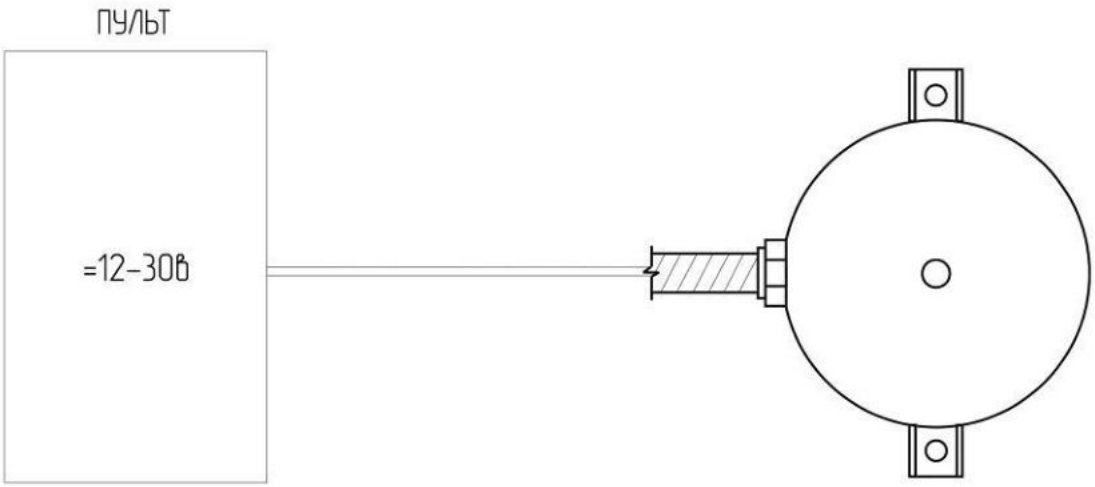

Примечания:

1. Подключение оповещателя возможно только строго соблюдая полярность.
2. Напряжение питания 12–30В для источников постоянного тока.