DoorHan®

ОБЩИЕ СВЕДЕНИЯ 2

ПРАВИЛА БЕЗОПАСНОСТИ 4

УСТРОЙСТВО ПРИВОДА 5

УСТАНОВКА 5

РАБОТА РАСЦЕПИТЕЛЯ 9

ОБСЛУЖИВАНИЕ 9

ДИАГНОСТИКА НЕИСПРАВНОСТЕЙ 9

ПРИВОД SLIDING-500/800



Инструкция по монтажу и эксплуатации

© DoorHan

СОДЕРЖАНИЕ

1. ОБЩИЕ СВЕДЕНИЯ 2
1.1. ОСНОВНЫЕ ФУНКЦИИ. 3
1.2. ТЕХНИЧЕСКИЕ ХАРАКТЕРИСТИКИ 3
1.3. КОМПЛЕКТ ПОСТАВКИ 3
2. ПРАВИЛА БЕЗОПАСНОСТИ 4
3. УСТРОЙСТВО ПРИВОДА 5
4. УСТАНОВКА. 5
4.1. ИНСТРУМЕНТЫ 5
4.2. СХЕМА УСТАНОВКИ ПРИВОДА И ПРОКЛАДКИ КАБЕЛЯ 5
4.3. УСТАНОВКА ПРИВОДА. 6
4.4. УСТАНОВКА ЗУБЧАТОЙ РЕЙКИ НА ВОРОТА DOORHAN 7
4.5. УСТАНОВКА ЗУБЧАТОЙ РЕЙКИ НА ВОРОТА ДРУГИХ ПРОИЗВОДИТЕЛЕЙ 8
4.6. РАЗМЕЩЕНИЕ ПЛАСТИН КОНЦЕВЫХ ВЫКЛЮЧАТЕЛЕЙ. 8
5. РАБОТА РАСЦЕПИТЕЛЯ 9
6. ОБСЛУЖИВАНИЕ. 9
7. ДИАГНОСТИКА НЕИСПРАВНОСТЕЙ 9

1. ОБЩИЕ СВЕДЕНИЯ

Привод Sliding-500/800 предн зн чен для втом тиз ции сдвижных ворот без врезной к литки.

Он состоит из мех нического редуктор в густой см зке и электродвиг теля со встроенным блоком упр вления. Редуктор и двиг тель выполнены в едином корпусе. Вр щ тельное движение выходной звездочки преобр зуется в поступ тельное движение ворот с помощью зубч той рейки, з крепленной н ворот х.

К блоку упр вления подключ ется внешняя кнопк упр вления.

С моблокирующийся редуктор обеспечив ет мех ническую блокировку ворот если двиг тель не р бот ет. В случ е отключения пит ющего н пряжения, в рийный ручной р сцепитель позволяет открыв ть или з крыв ть ворот вручную.

1.1. Основные функции

- Систем втом тической ост новки быстро и н дежно ост н влив ет р боту мотор в кр йних положениях.
- Ост новк в кр йних положениях происходит з счет ср б тыв ния бесконт ктных электронных концевых выключ телей.
- В случ е отсутствия электроэнергии поворот рыч г р сцепляет привод, после чего возможно открыв ние ворот с помощью ручной цепи.
- Возможно упр вление приводом от ст цион рной кнопки или пульт ДУ в пош говом режиме («открыть-стоп-з крыть-стоп»).
- Блок упр вления р сположен внутри корпус привод вместе с мотор-редуктором. Привод обл д ет низким уровнем шум и н дежно з щищен от перегрев . Автом тический привод Sliding-500/800 созд н для р боты со сдвижными ворот ми. Не применяйте его в других целях.

1.2. Технические х р ктеристики

Модель	Sliding-500	Sliding-800
Пит ющее н пряжение, В/Гц	220–240/50, 60	
Мощность, Вт	350	280
Перед точное отношение редуктор	1:32	
Рейк , мм	M4×12,566	
Шестерня	Z16	
М ксим льный крутящий момент, Нм	16	20
Термоз щит , °С	125	
Интенсивность, %	50	
Ди п зон р бочих темпер тур, °С	-20…+55	
Кл сс з щиты	IP 55	
М ксим льный вес ворот, кг	500	800
Скорость ворот, м/мин	10	12
Блок упр вления	PCB-SL	
Концевые выключ тели	м гнитные	
Ток потребления, А	2,1	
Емкость конденс тор , мкФ	10	

1.3. Комплект пост вки

После получения привод необходимо его р сп ков ть и произвести осмотр, убедиться, что привод не имеет повреждений. Если вы обн ружили повреждения, пож луйст , свяжитесь с пост вщиком. Дет ли, входящие в комплект цию приводов SL-500/800KIT, приведены в следующей т блице.

№	Н именов ние	Количество
1	Электропривод Sliding-500/800 в густой см зке со встроенным блоком упр вления	1 шт.
2	Концевые выключ тели (откр./з кр.)	1 п р
3	Монт жное основ ние для бетониров ния	1 шт.
4	Комплект крепеж	1 шт.
5	Ключи р сцепителя	2 шт.
6	Ключ-выключ тель	1 шт.
7	Зубч т я рейк (1 м)	4 шт.
8	Фотоэлементы безоп сности	1 п р
9	Сигн льн я л мп	1 шт.

2. ПРАВИЛА БЕЗОПАСНОСТИ

ВНИМАНИЕ! Для сохр нения здоровья людей строго следуйте ук з ниям пр вил безоп сности. Сохр ните н стоящую инструкцию.

- Выполняйте все ук з ния инструкции, т к к к непр вильн я уст новк оборудов ния может привести к серьезным повреждениям.
- Привод Sliding-500/800 предн зн чен для втом тиз ции сдвижных ворот. Используйте привод только по н зн чению, любое другое использов ние з прещено.
- DoorHan не несет ответственности в случ е причинения вред здоровью людей при использов нии изделия не по н зн чению.
- Перед уст новкой привод убедитесь в том, что ворот р бот ют пл вно.
- Уст новк должн производиться согл сно ст нд рт м EN 12453 и EN 12445. Для обеспечения необходимого уровня безоп сности эти требов ния должны соблюд ться и в стр н х, не входящих в ЕС.
- Проверьте, соответствуют ли ворот ст нд рт м EN 12604 и EN 12605. Для стр н, не входящих в ЕС, ук з нные меры должны соблюд ться для обеспечения норм льного уровня безоп сности.
- Мех нические узлы ворот должны соответствов ть условиям ст нд ртов EN 12604 и EN 12605.
- Перед уст новкой привод убедитесь, что место уст новки соответствует по своим клим тическим условиям х р ктеристик м привод .
- Не уст н влив йте оборудов ние в помещениях с н личием быстровоспл меняющихся веществ или иных оп сных сред, т к к к это может привести к взрыву или пож ру.
- В ходе сборки, уст новки и регулировки привод используйте инструменты, ук з нные в р зделе «Инструменты» д нной инструкции.
- При выполнении опер ций н высоте используйте устойчивую поддержку.
- При сверлении отверстий пользуйтесь з щитой для рук и лиц .
- Чтобы з крепить изделие, используйте метизы из комплект привод или другие, соответствующие им.
- При проведении уст новки, очистки или технического обслужив ния привод необходимо отключить под чу пит ния.
- При уст новке привод н ворот с врезной к литкой необходимо уст новить дополнительное устройство безоп сности, предотвр щ ющее ктив цию привод при открытой к литке.
- Используйте дополнительные ксессу ры DoorHan, т к к к ксессу ры сторонних производителей могут вывести втом тическую систему из строя.
- DoorHan не несет ответственности з нест бильную р боту втом тической системы при использов нии устройств безоп сности и ксессу ров, изготовленных другими производителями, без согл сов ния с DoorHan.
- Не ост вляйте электродвиг тели в р сцепленном состоянии. Это может привести к неупр вляемому движению полотн ворот и, к к следствие, его поломке.
- Не используйте привод, если необходим ремонт или регулировк оборудов ния, поскольку дефекты в монт же привод или непр вильно уст новленные ворот могут привести к тр вме.
- DoorHan не несет ответственности при непр вильной уст новке изделия и в случ ях повреждения при эксплу т ции.
- Электропривод не сн бжен ст цион рным шнуром пит ния, поэтому электропит ние сети должно подводиться к втом тической системе через втом тический выключ тель с р сстоянием между соседними конт кт ми не менее 3 мм. Рекомендуется использов ние двухполюсного втом т 10 А.
- Убедитесь в отсутствии посторонних предметов в зоне действия электропривод перед его з пуском.
- Не вносите в втом тическую систему изменения, не ук з нные в д нной инструкции.
- Уд лите уп ковку изделия и утилизируйте ее. Не ост вляйте уп ковку в предел х досяг емости детей.
- Никогд не позволяйте детям игр ть в зоне движения ворот во время эксплу т ции привод . Все дист нционные пульты упр вления приводом, т кже ст цион рные кнопки упр вления должны быть полностью недоступны для возможного использов ния детьми.
- Проезд и проход р зреш ется только при ост новившихся ворот х и выключенном приводе.
- Содерж ние инструкции не может служить основ нием для предъявления любого род претензий.
- Комп ния-производитель сохр няет з собой пр во вносить изменения в конструкцию и усовершенствов ть ее без предв рительного уведомления.

ВНИМАНИЕ! Для безоп сной и корректной р боты привод необходимо обяз тельно уст новить мех нический упор для огр ничения ход полотн ворот.

3. УСТРОЙСТВО ПРИВОДА

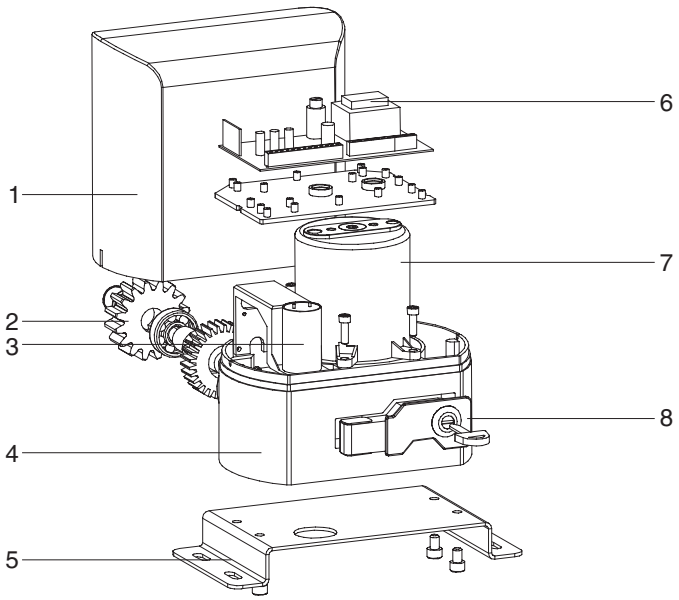

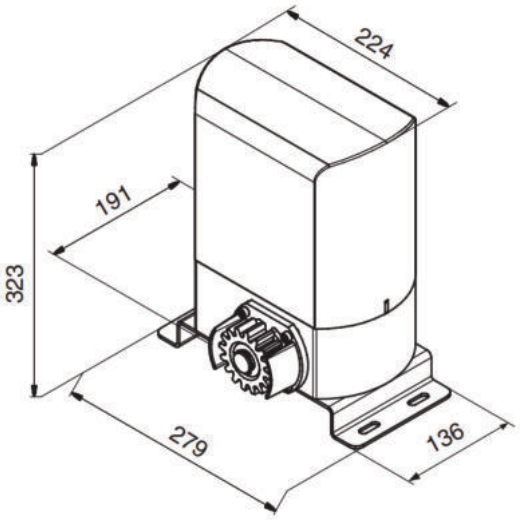

1. Крышк корпус
2. Шестерня
3. Конденс тор
4. Корпус редуктор
5. Крепления привод
6. Блок упр вления
7. Ст тор
8. Р сцепитель

4. УСТАНОВКА

4.1. Инструменты

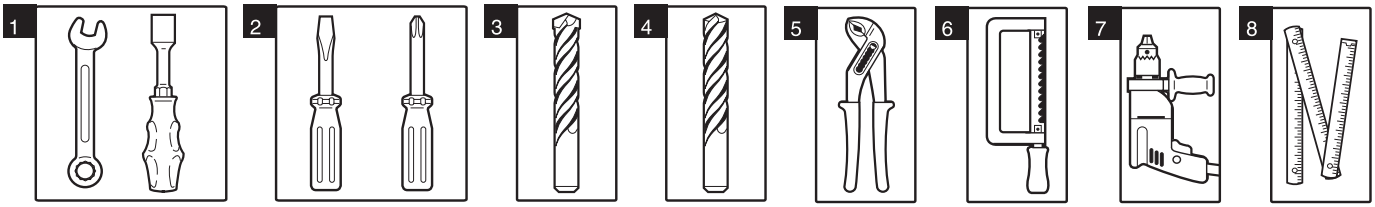

1. Н бор г ечных ключей
2. Н бор шлицевых и крестовых отверток
3. Н бор сверл по мет ллу
4. Н бор сверл по бетону
5. Плоскогубцы
6. Ножовк по мет ллу
7. Электродрель
8. Рулетк (метр скл дной)

4.2. Схем уст новки привод и прокл дки к беля

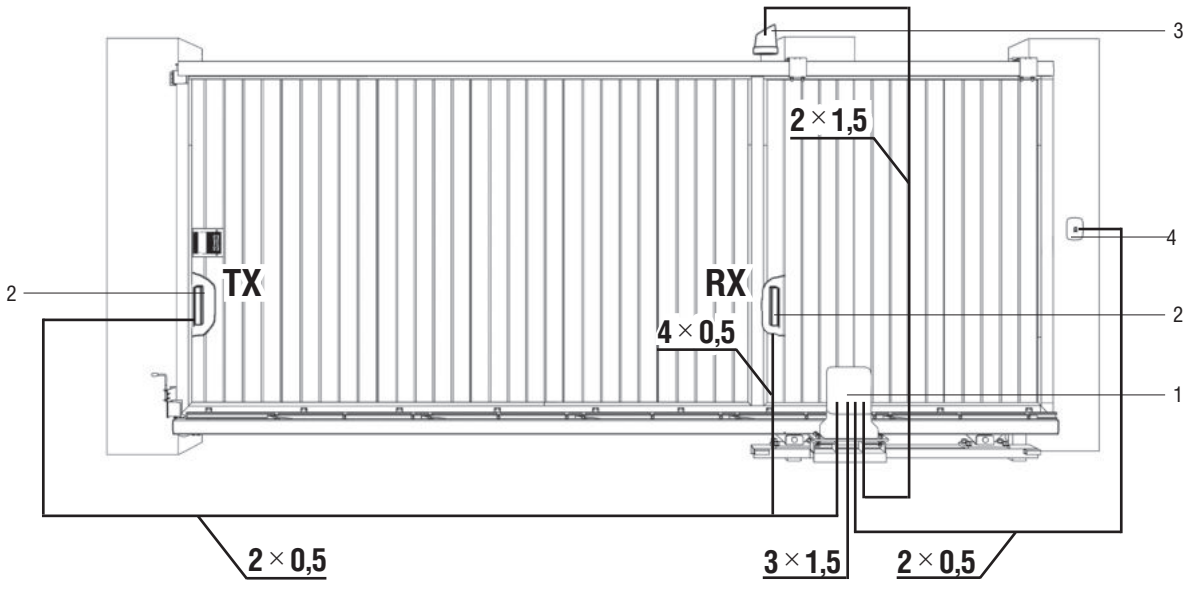

1. Привод с блоком упр вления
2. Фотоэлементы
3. Сигн льн я л мп
4. Ключ-кнопк

М тери лы для уст новки привод Sliding-500/800 и соответствующих ксессу ров (при н личии):

- к бель 2×0,5 мм² (перед тчик фотоэлементов, пош гов я кнопк для упр вления);
- к бель 4×0,5 мм² (приемник фотоэлементов);
- к бель 3×1,5 мм² (пит ние);
- используйте к бели с соответствующей по н пряжению изоляцией.

ВНИМАНИЕ! ОПАСНОСТЬ ПОРАЖЕНИЯ!

К бели с н пряжением 220–240 В АС должны быть проложены кв лифициров нным техником. Прокл дк к - белей осуществляется в з щитных гофр х, не допуск йте соприкосновения к белей и движущихся элементов ворот. При повреждении пит ющего к беля следует использов ть для з мены соответствующий по типу к бель.

4.3. Уст новк привод

Для безоп сной и эффективной р боты привод соблюд йте следующие условия:

- Конструкция ворот должн предусм трив ть уст новку втом тики.
- Грунт должен быть дост точно прочным и ст бильным для уст новки монт жного основ ния привод .
- Н месте котлов н не должно быть труб или электрических к белей.
- Если двиг тель не з щищен от проезж ющего тр нспорт , уст новите соответствующее средство з щиты от слу- ч йного уд р .
- Убедитесь в возможности эффективного з земления привод .

Порядок монт ж привод :

1. Уст новите привод н основ нии и, перемещ я его, уст новите необходимое р сстояние между шестерней привод и ворот ми. З крепите привод.
2. Р сцепите привод.
3. Пропустите з щитные трубы или гофры для к беля через отверстия в основ нии.
4. Прикрепите к ворот м зубч тые рейки строго горизонт льно (см. пп. 4.4 или 4.5).
5. Уст новите требуемый з зор между рейкой и шестерней привод (~2 мм). Зубья шестерни должны быть сцеплены с зубьями рейки по всей ширине.
6. Пок т йте ворот и убедитесь, что рейк не д вит н шестерню и не смещ ется. З крепите ост льные секции рейки.
7. Откройте ворот и уст новите концевой выключ тель н открытие (см. п. 4.6).
8. З кройте ворот и уст новите концевой выключ тель н з крытие (см. п. 4.6).
9. Сцепите привод.
10. Н стройте блок упр вления (см. п. 5).
11. Произведите пробный пуск и убедитесь в норм льном функциониров нии привод .
12. В случ е необходимости отрегулируйте положения концевых выключ телей.

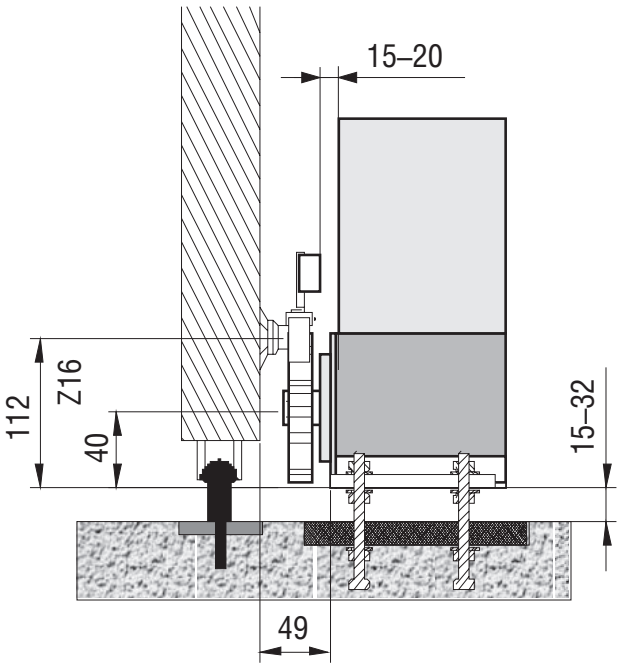

4.4. Уст новк зубч той рейки н ворот DoorHan

В случ е уст новки привод н сдвижные ворот DoorHan крепление зубч той рейки необходимо производить по следующему лгоритму:

1. Уст новите С-профиль (1) н кронштейны крепления щит (2) и з крепите с морез ми (рисунок 1).

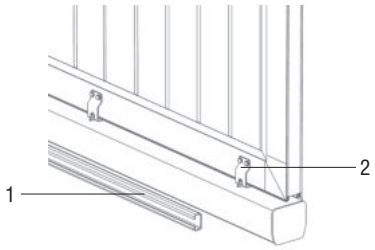

Рисунок 1

2. З ведите в С-профиль (1) болт с полукруглой головкой (3) и з кл дной пл стиной (4) (рисунок 2).

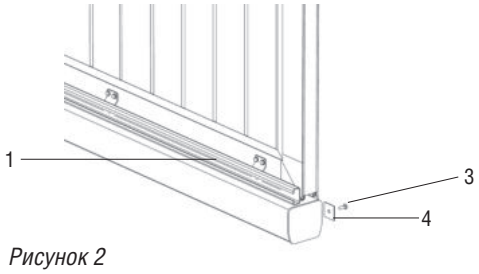

Рисунок 2

3. Поверх С-профиля н ложите скобу (5) т ким обр зом, чтобы болт поп л в отверстие скобы (рисунок 3).

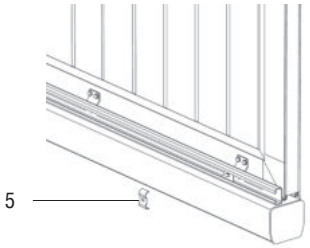

Рисунок 3

4. Н крутите н болт втулку (6), но не з тягив йте ее. Втулк (6) должн прижим ть скобу (5) к С-профилю (1) (рисунок 4).

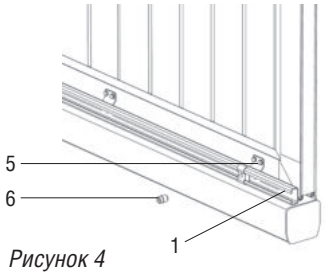

Рисунок 4

5. Повторите опер ции 2–4 для ост льных крепежных узлов. Их общее количество должно совп д ть с общим количеством отверстий в зубч тых рейк х.

6. Р сположите получившийся крепежный узел н против отверстия в зубч той рейке (7) (рисунок 5).

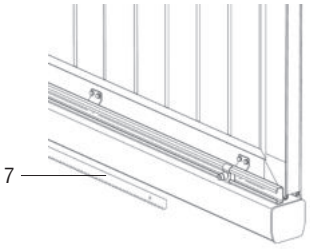

Рисунок 5

7. З крепите зубч тые рейки н крепежных узл х с помощью болтов (8) (рисунок 6).

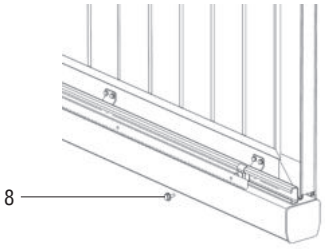

Рисунок 6

8. Используя свободную рейку, выровняйте зубья всех элементов секций (рисунок 7).

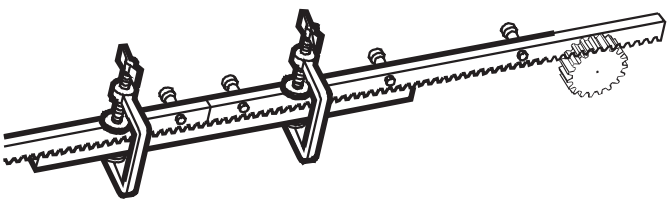

Рисунок 7

9. З тяните крепежные узлы.

10. Чтобы обеспечить пр вильное з цепление рейки с шестерней, уст новите з зор между шестерней привод и зубч той рейкой ~2 мм (рисунок 8).

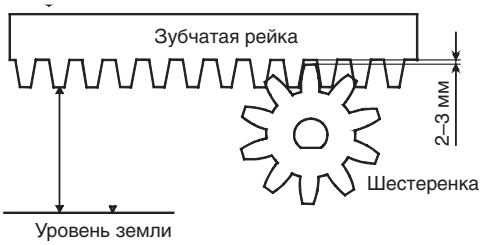

Рисунок 8

4.5. Уст новк зубч той рейки н ворот других производителей

1. Вручную переведите створку в одно из кр йних положений.
2. Положите первую ч сть рейки н шестерню и уст новите втулку между рейкой и ворот ми т к, чтобы они совп д ли с верхней ч стью п з .
3. Н метьте точку сверления н ворот х. Просверлите отверстие 6,5 мм и н режьте резьбу с помощью метчик М8. З крутите болт.
4. Вручную передвиньте створку, контролируя, чтобы рейк ост в л сь н шестерне и повторите опер цию 3.
5. Присоедините еще один реечный элемент вплотную к предыдущему. Используя свободную рейку, выровняйте зубья этих двух элементов. Передвиньте ворот вручную и выполните все опер ции т к же, к к и для первого элемент . Повторяйте до тех пор, пок ворот полностью не перекроются рейк ми.

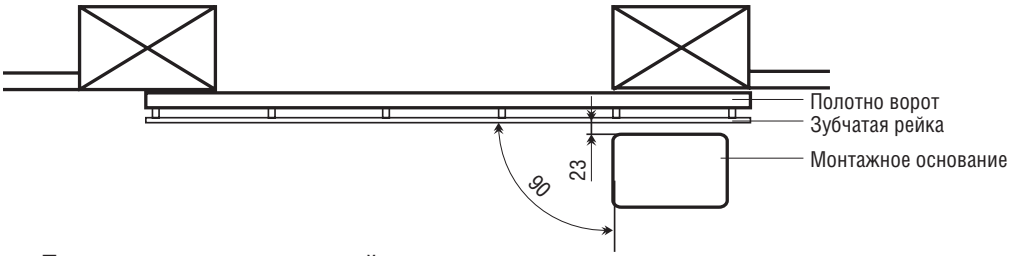

Примеч ния к уст новке рейки:

1. Ни в коем случ е не прив рив йте рейки к втулк м или друг к другу.
2. Убедитесь, что ворот достиг ют мех нических упоров, во время их движения нет ник ких трений.
3. Не см зыв йте ни рейку, ни шестерню.

4.6. Р змещение пл стин концевых выключ телей

Привод Sliding-500/800 оборудов н м гнитоупр вляемыми конт кт ми (геркон ми), которые ре гируют н перемещение м гнит , прикрепленного н рейке и выр б тыв ют ком нду н ост новку ворот.

Уст новите концевые м гниты в следующей последов тельности.

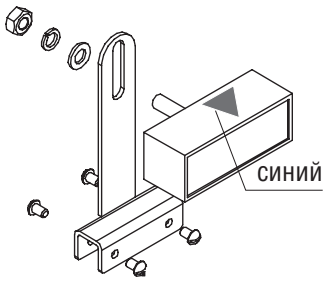

Концевой выключ тель н открытие

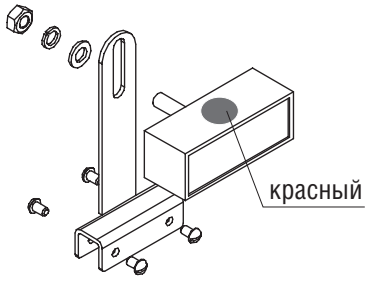

Концевой выключ тель н з крытие

1. Р зблокируйте привод (см. гл. «Р бот р сцепителя»).
2. Вручную переместите ворот в открытое положение, ост вив 2–5 см до мех нического упор .
3. Переместите м гнит концевого выключ теля н открытие (треугольник синего цвет) вдоль рейки в н пр влении открытия ворот до тех пор, пок геркон не перейдет в режим OFF. Н это ук жет соответствующий светодиод н пл те упр вления (см. «Светодиоды блок упр вления» в инструкции PCB-SL). Сдвиньте м гнит в том же н пр влении еще примерно н 2–3 см и з крепите его н рейке.
4. Переместите ворот в з крытое положение, ост вив 2–5 см до мех нического упор .
5. Переместите м гнит концевого выключ теля н з крытие (круг кр сного цвет) вдоль рейки в н пр влении з крытия ворот до тех пор, пок геркон не перейдет в режим OFF. Н это ук жет соответствующий светодиод н пл те упр вления (см. «Светодиоды блок упр вления» в инструкции PCB-SL). Сдвиньте м гнит в том же н пр влении еще примерно н 2–3 см и з крепите его н рейке.
6. Переместите ворот в среднее положение и з блокируйте привод (см. гл. «Р бот р сцепителя»).
7. Чтобы обеспечить к чественное функциониров ние системы, ост вляйте, по кр йней мере, 2 см от ворот до мех нического упор в кр йнем открытом и кр йнем з крытом положениях ворот.
8. Проведите несколько полных циклов р боты и проверьте уст новку концевых выключ телей. Привод должен ост н влив ться по достижении концевого выключ теля, при этом соответствующий светодиод должен г снуть (см. «Светодиоды блок упр вления» в инструкции PCB-SL).
9. Р сстояние от концевого выключ теля до м гнит концевого выключ теля должно быть не более 5 мм.

ВНИМАНИЕ! После регулировки конечных положений убедитесь, что концевые выключ тели р бот ют: при ср б тыв нии соответствующий индик тор н блоке упр вления должен пог снуть. Если индик тор не г снет, повторите регулировку.

5. РАБОТА РАСЦЕПИТЕЛЯ

Для р сцепления привод используется рыч г встроенного р сцепителя.

После р сцепления ворот возможно открыть и з крыть вручную.

Если необходимо открыть ворот вручную при отключенном пит нии или неиспр вности привод , используйте р сцепитель:

1. Вст вьте ключ в з мок (поз. 1).
2. Поверните ключ по ч совой стрелке.
3. Не выним я ключ, потяните рыч г р сцепителя н себя (поз. 2).
4. Поверните ключ против ч совой стрелки и выньте ключ из з мк .
5. Перемещ йте ворот вручную.

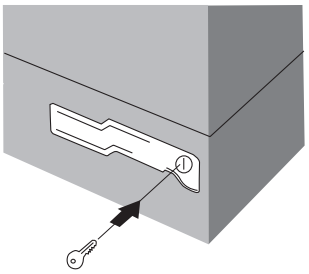

1

Возвр щение к норм льному действию системы

Чтобы предотвр тить непроизвольный толчок при ктив ции ворот, отключите пит ние системы перед блокировкой привод .

1. Вст вьте ключ в з мок.
2. Поверните ключ против ч совой стрелки.
3. Не выним я ключ, з кройте рыч г р сцепителя от себя до упор .
4. Поверните ключ по ч совой стрелке и выньте ключ из з мк .
5. Переместите ворот вручную до тех пор, пок привод не з блокируется.

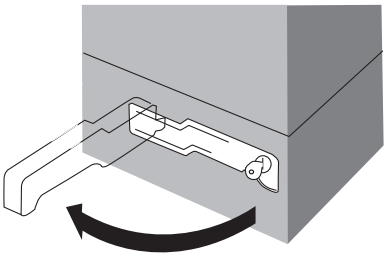

2

6. ОБСЛУЖИВАНИЕ

- Автом тическ я систем Sliding-500/800 не требует специ льного обслужив ния.
- Производить р боты по ремонту и обслужив нию р зреш ется только кв лифициров нному персон лу, прошедшему обучение в вторизиров нном центре DoorHan.
- После монт ж втом тической системы уст новщик должен пок з ть пользов телю к к р зблокиров ть ворот при в рийной ситу ции и перед ть сведения по обслужив нию и эксплу т ции втом тической системы.
- При техническом обслужив нии используйте оригин льные з пч сти DoorHan.
- Проводите ди гностику втом тической системы DoorHan минимум один р з в 6 месяцев.
- Регулярно проверяйте пл вность ход ворот при втом тическом упр влении.
- Регулярно проверяйте пр вильную уст новку кр йних положений, р ботоспособность устройств безоп сности.
- При отключении пит ния ворот ост н влив ются. После под чи пит ния упр вление приводом осуществляется в обычном режиме.
- По истечении срок службы сд йте изделие в специ лизиров нный пункт утилиз ции!
- При утере н стоящей инструкции вы можете з просить ее дублик т, отпр вив письмо по дресу: Россия, 143002, Московск я обл., Одинцовский р-н, с. Акулово, ул. Нов я, д. 120 или по электронной почте: info@doorhan.ru.
- Производитель (DoorHan) не осуществляет непосредственного контроля з монт жом ворот и втом тики, их обслужив нием и эксплу т цией и не может нести ответственность з безоп сность уст новки, эксплу т ции и технического обслужив ния ворот и втом тики.

7. ДИАГНОСТИКА НЕИСПРАВНОСТЕЙ

Ошибк	Возможн я причин	Способ устр нения
Привод не р бот ет	отключено или отсутствует электропит ние	убедитесь в н личии электропит ния
	помех движению ворот	устр ните помеху
	плохое соединение электропроводов	проверьте н дежность соединения проводки
После использов ния р сцепителя ворот не двиг ются	привод н ходится в р сцепленном положении	приведите привод в з цепление
привод внез пно ост н влив ется	ср б тыв ет термоз щит привод	д йте приводу остыть
	непр вильн я н стройк концевых выключ телей или времени р боты	отрегулируйте положение концевых выключ телей и н стройте время р боты
Ворот не полностью открыв ются или з крыв ются	непр вильн я регулировк концевых выключ телей	отрегулируйте концевые выключ тели
	ср б тыв ет з щит по усилию	отрегулируйте н стройку усилия привод

DOORHAN®

Комп ния DoorHan бл год рит в с з приобретение н шей продукции.
Мы н деемся, что вы ост нетесь довольны к чеством д нного изделия.

По вопрос м приобретения, дистрибьюции и технического обслужив ния
обр щ йтесь в офисы регион льных предст вителей или центр льный
офис комп нии по дресу:

Россия, 143002, Московск я обл.,
Одинцовский р-н, с. Акулово, ул. Нов я, д. 120
Тел.: +7 495 933-24-00
E-mail: Info@doorhan.ru
www.doorhan.ru